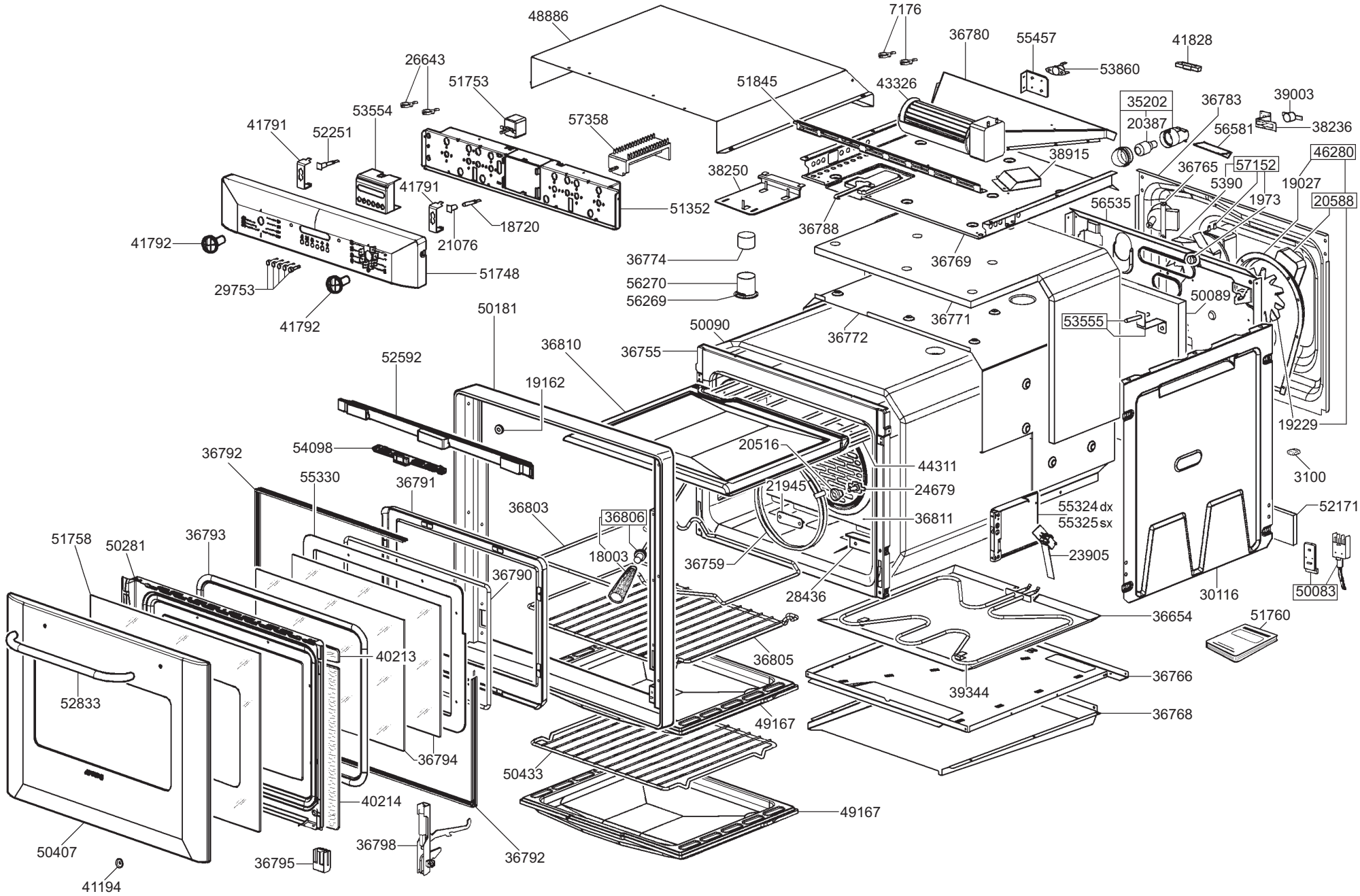
48886
7176
36780
55457
41828
53860
26643
51753
51845
43326
35202
20387
36783
39003
38236
56581
53554
41791
52251
57358
38915
46280
36765
57152
5390
19027
1973
20588
38250
56535
51352
18720
21076
36788
36769
41792
51748
29753
36774
56270
56269
50089
36771
50181
50090
36772
53555
36755
36810
52592
19162
19229
3100
54098
36792
55330
36791
20516
44311
21945
24679
36803
36806
36811
55324 dx
55325 sx
52171
51758
50281
36793
18003
23905
36790
36759
28436
30116
50083
36654
51760
40213
36805
39344
36766
52833
49167
36768
36794
50433
40214
49167
50407
36798
36792
36795
41194